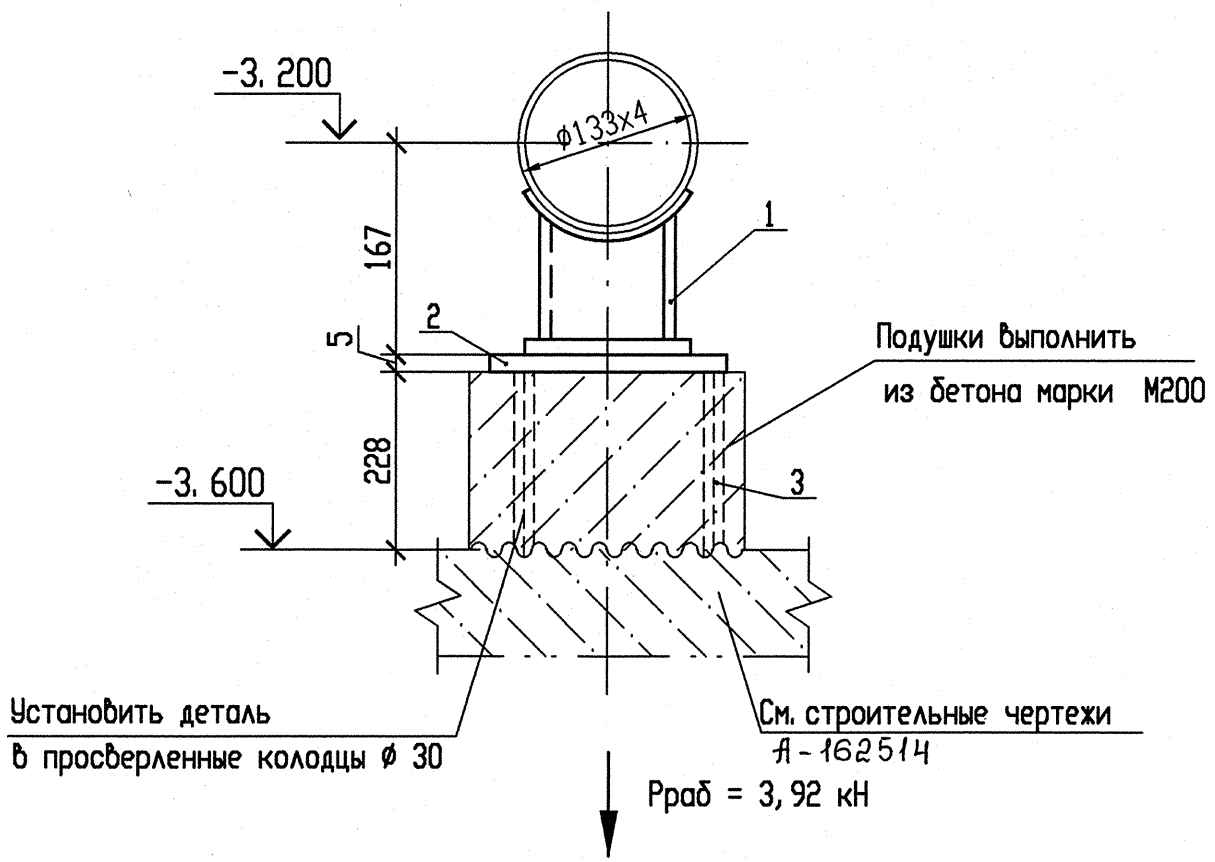

Деталь поз. 2

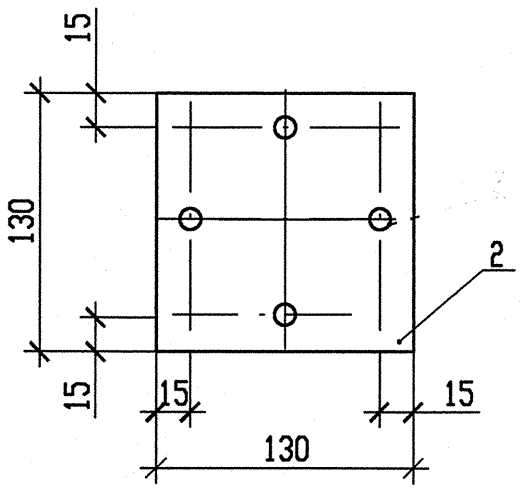

1 Привязку опоры смотри чертеж R3. RW51. 3010. 012. 01. 00. 001.
2 Сварку производить по ГОСТ 5264-80.
3 Сварку опоры с трубопроводом производить по ОСТ34-10-616-93.
4 Отметка трубопровода подлежит уточнению на монтаже.

СПЕЦИФИКАЦИЯ ДЕТАЛЕЙ

Поз.	Обозначение	Наименование	Кол.	Материал	Масса, кг		Примечание
					ед.	общ.	
1	150СТ34-10-616-93	Опора 125У	1	сборная	1,8	1,8	
2	11. 79. 04	Лист Б-ПН 5х130х130	1	Ст3сп5			
				ГОСТ 14637-89	0,66	0,66	
3	ГОСТ 2590-06	Круг 10-В1 l=430	4	20-б-ТО			
				ГОСТ 1050-88	0,27	1,1	
	ГОСТ 9467-75	Электроды		УОНИИ 13/45		-	
	ГОСТ 2246-70	Проволока		Св-08Г2С		-	
		Итого				3,56	

АРХИВНЫЙ
ЭКЗЕМПЛЯР

Изм.	Кол. уч.	Лист	Nдок.	Подпись	Дата
2	-	Зам.	649-12	-	-
Инж. Зк.		Владимирова			30.10
Пров. инж. 1к.		Котина			13.10
Нач. гр.		Морозова			28.11
Н. контр.		Краснояров			29.11

Инв. N подл. R3. 00175. 1. 0. 12
Лист 94

R3. RW51. 3012. 012. 01. 00. 001

Ростовская АЭС Блок 3

Главный корпус
Машинное отделение (ДО, ЭЗТУ)
Трубопроводы связи конденсата ТПН с турбиной

Стадия	Лист	Листов
Р		1

Опора скользящая 3RF20Y01

ОАО "НИАЭП"
2012

Инв. N подл.	Подп. и дата	Взам. инв. N
R3. 00175. 1. 0. 12		